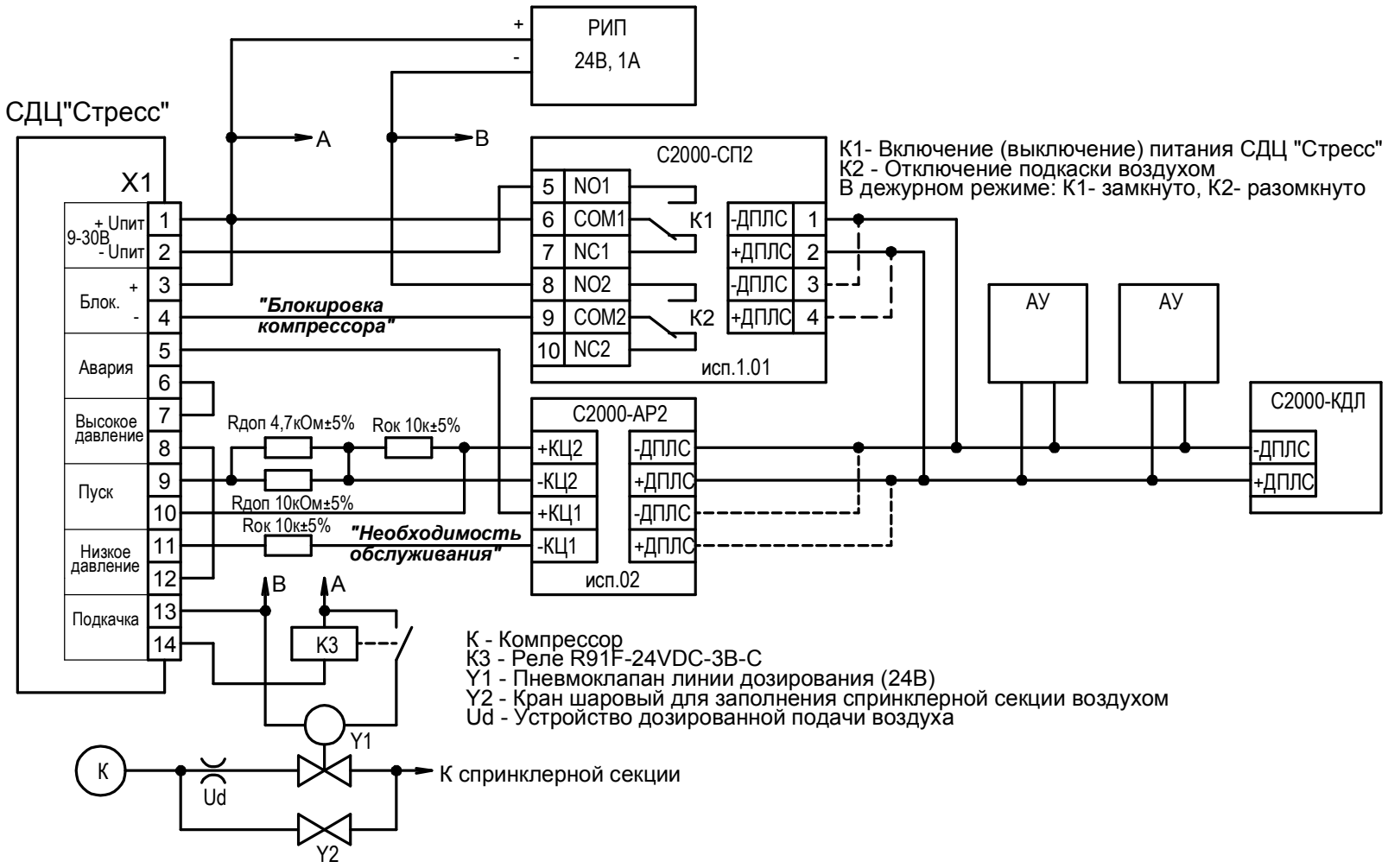Схема подключения СДЦ "Стресс" к С2000-КДЛ (С2000-СП2 вер1.01, С2000-АР2 исп.02)